Ізолятор ИОСК 4-10-120-1

Найменування параметру		Значення параметру
Номінальна напруга, кВ		10
Руйнівна механічна сила під час згинання, не менше, кН		4,0
Довжина шляху витоку, не менше, мм		200
Будівельна висота Н, мм		120
Ізоляційна висота L, мм		115
Витримувана напруга промислової частоти протягом 1 хвилини у сухому стані/під дощем, не менше, кВ		42/28
Витримувана напруга грозового імпульсу, «1,2/50», не менше, кВ		75
50%-ва розрядна напруга промислової частоти у зволоженому та забрудненому стані, не менше, кВ	при питомій поверхневій провідності шару забруднення (5±0,5) мкСм	13
Маса, кг		0,5

Маси ізоляторів можуть відрізнятися в залежності від типів застосовуваних фланців

У таблиці вказані мінімальні параметри, що відповідають вимогам національних стандартів - ТУ У 31.6-31279430-007:2006, СОУ МПЕ 40.1.51.302. Фактичні параметри вказані у відповідних протоколах.

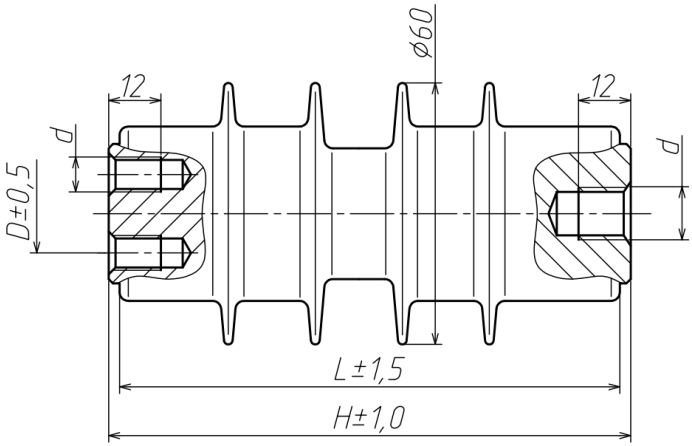

Каталожний номер	Порцеляновий аналог	Верхній фланець		Нижній фланець	
		D	d	D	d
P.4.10.120.1/R.D0.M10/0/R.D0.M12	**ИОР-10-3,75-I**	**-**	**M10**	**-**	**M12**
P.4.10.120.1/R.D18.2M8/0/R.D0.M12	**ИОР-10-3,75-II**	**18**	**M8**	**-**	**M12**

Виконання фланців з іншими приєднувальними розмірами – за погодженням із замовником.