Ізолятор ИОСК 10-10-292-4

Найменування параметру		Значення параметру
Номінальна напруга, кВ		10
Руйнівна механічна сила під час згинання, не менше, кН		10,0
Довжина шляху витоку, не менше, мм		620
Будівельна висота Н, мм		292
Ізоляційна висота L, мм		242
Витримувана напруга промислової частоты в протягом 1 хвилини у сухому стані/під дощем, не менше, кВ		42/28
Витримувана напруга грозового імпульсу, «1,2/50», не менше, кВ		75
50%-ва розрядна напруга промислової частоти у зволоженому та забрудненому стані, не менше, кВ	при питомій поверхневій провідності шару забруднення (30±3,0) мкСм	13
Маса, кг		6,1

Маси ізоляторів можуть відрізнятися в залежності від типів застосовуваних фланців

У таблиці вказані мінімальні параметри, що відповідають вимогам національних стандартів - ТУ У 31.6-31279430-007:2006, СОУ МПЕ 40.1.51.302. Фактичні параметри вказані у відповідних протоколах.

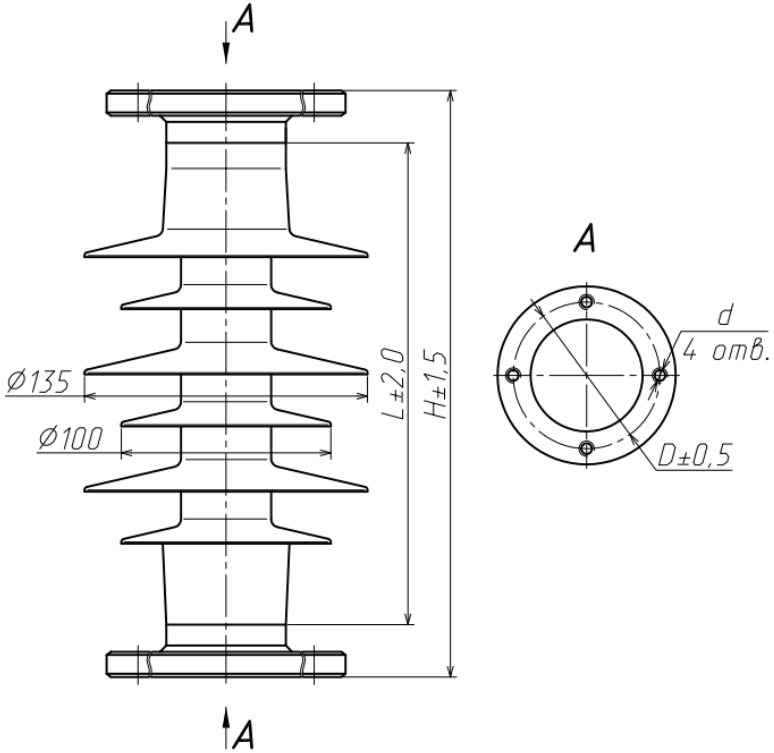

Каталожний номер	Порцеляновий аналог	Верхній фланець		Нижній фланець	
		D	d	D	d
P.10.10.292.4/R.D140.4M12/0/R.D140.4x13	**ИОС 10-600**	**Ø140**	**M12**	**Ø140**	**Ø13**

Виконання фланців з круглою або квадратною основою та іншими приєднувальними розмірами – за погодженням із замовником.